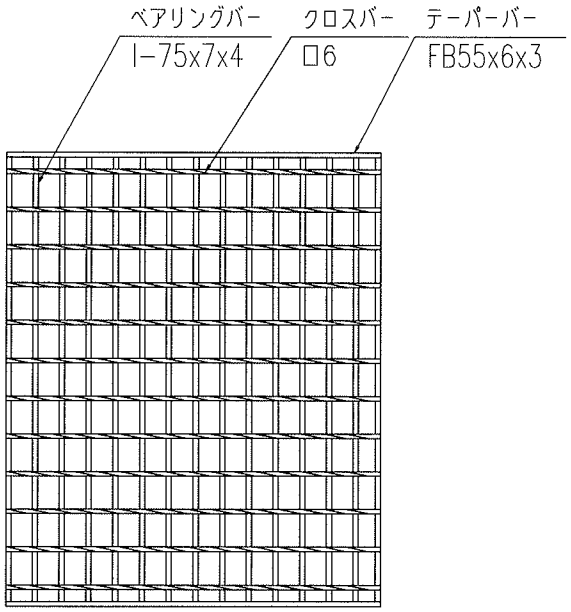

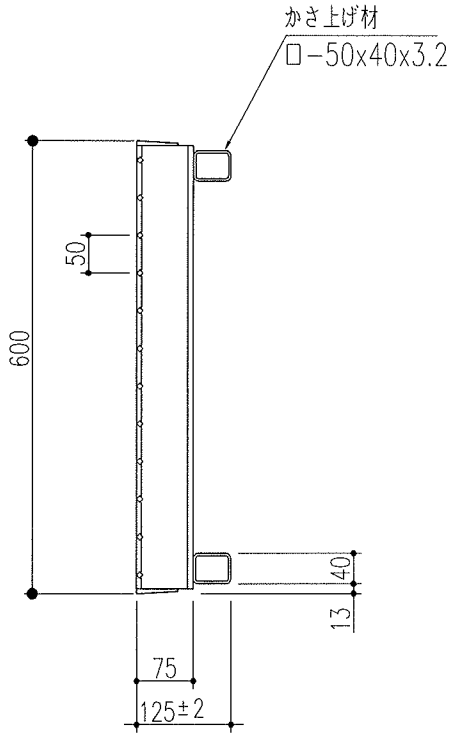

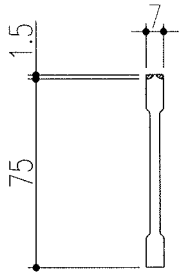

ベアリングバー　詳細図

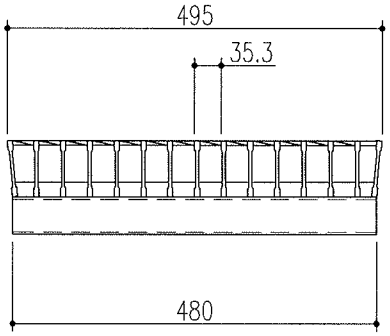

表面処理－溶融亜鉛めっき

特記事項。。。指示なき製作基準は製品規格による。

△					第三角法		担当	年月日	尺度	名称		図番 SCDK0730-1
△						製図	西村	'05.10.25	1/10			
△1	仕様変更	'08.3.14	高	川瀬		検図	川瀬	〃		品名	VG5KV75-5A Vギザタイプ	株式会社中部コーポレーション
記号	変更内容・理由	年月日	担当	承認		承認	川瀬	〃				