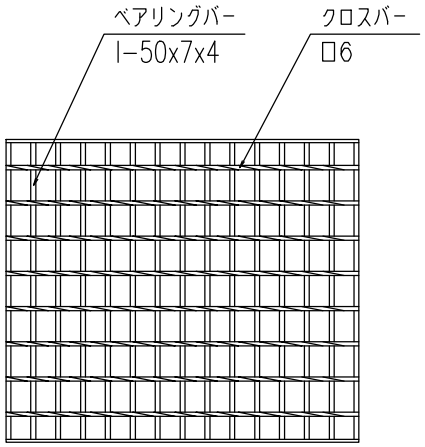

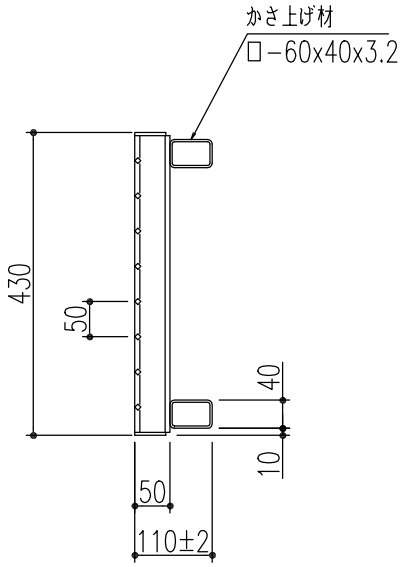

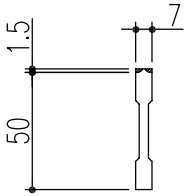

ベアリングバー　詳細図

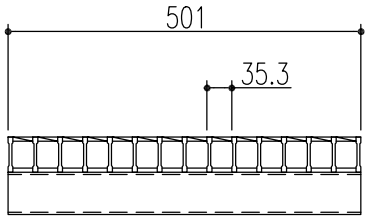

本体−溶融亜鉛めっき

特記事項。。。指示なき製作基準は製品規格による。

△					第三角法		担当	年月日	尺度	名称		図番	SCDE0830
△						製図	西村	'05.11.14	1/10				
△						検図	川瀬	〃		品名	VG5K50−311A Vギザタイプ	株式会社	中部コーポレーション
記号	変更内容・理由	年月日	担当	承認		承認	川瀬	〃					