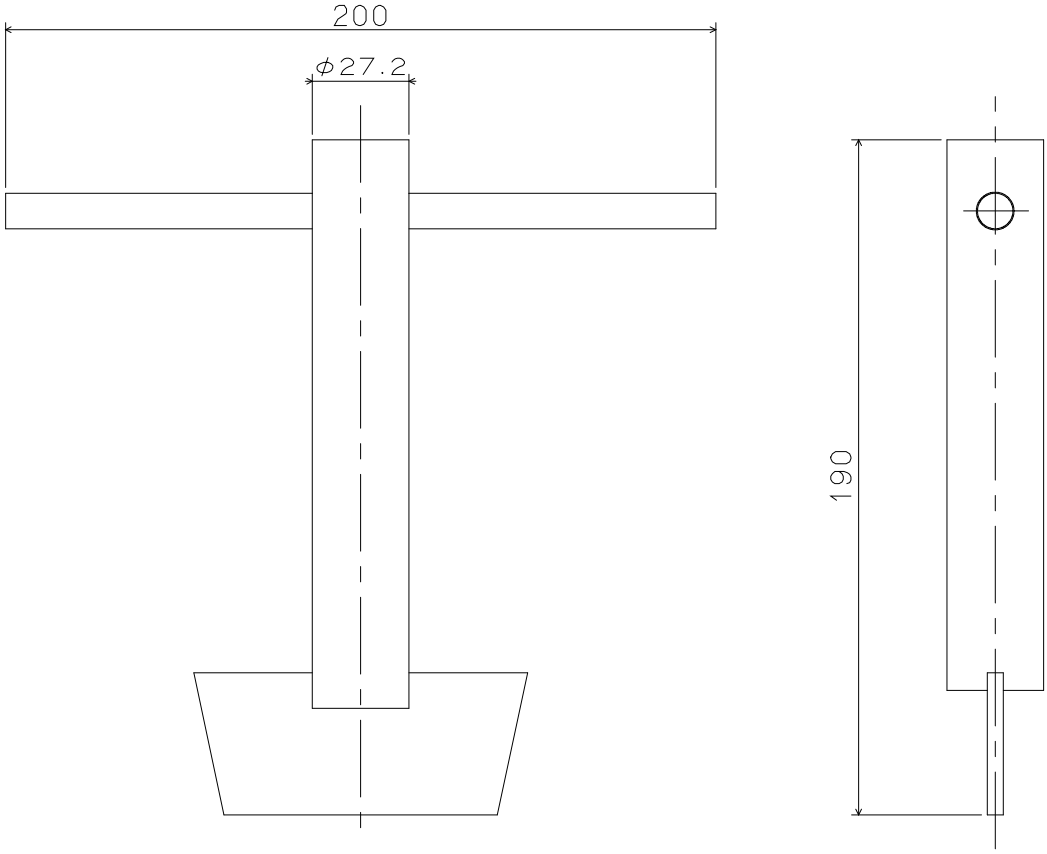


適用型式記号

T14A-A(B),T14B-A(B)

T14A,T14A-P,T14A-C-P

| 品番 | 品名 | 材質 | 個数 | 表面処理 | 備考 |
|---|---|---|---|---|---|
| 1 | 締付けハンドルB | SS400 | | 溶融亜鉛メッキ | |

| 第三角法 | | 担当 | 年月日 | 尺度 | 名称 | 締付けハンドルB | 図番 | CG52100001 |
|---|---|---|---|---|---|---|---|---|
| | 製図 | 後藤 | 07,05,11 | — | | | | |
| | 検図 | 伊藤 | 07,05,11 | | 品名 | | 株式会社中部コーポレーション | |
| | 承認 | 江上 | 07,05,11 | | | | | |