呼ビ径	ネジ径d	A	B	C	H1	H2	t1	t2	t3
50	59.6	221	176	70	60	146.5	4.5	4.5	5.0
65	75.2	241	196	90		161.5			
75	87.9	251	220	100	65	170.0			6.0
100	113.0	267	245	116	70	201.5	5.0		
125	138.4	306	275	155	80	211.5			
150	163.8	335	285	170		230.0			8.0

（単位：mm）

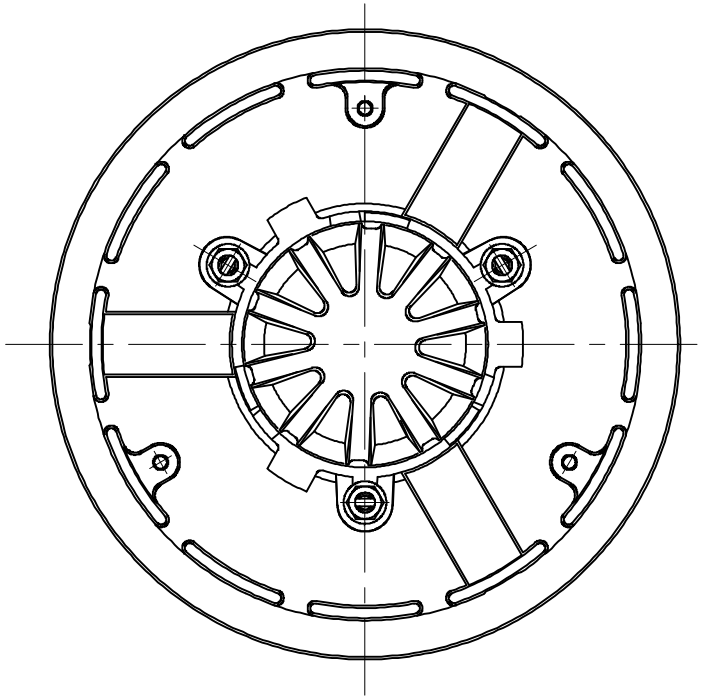

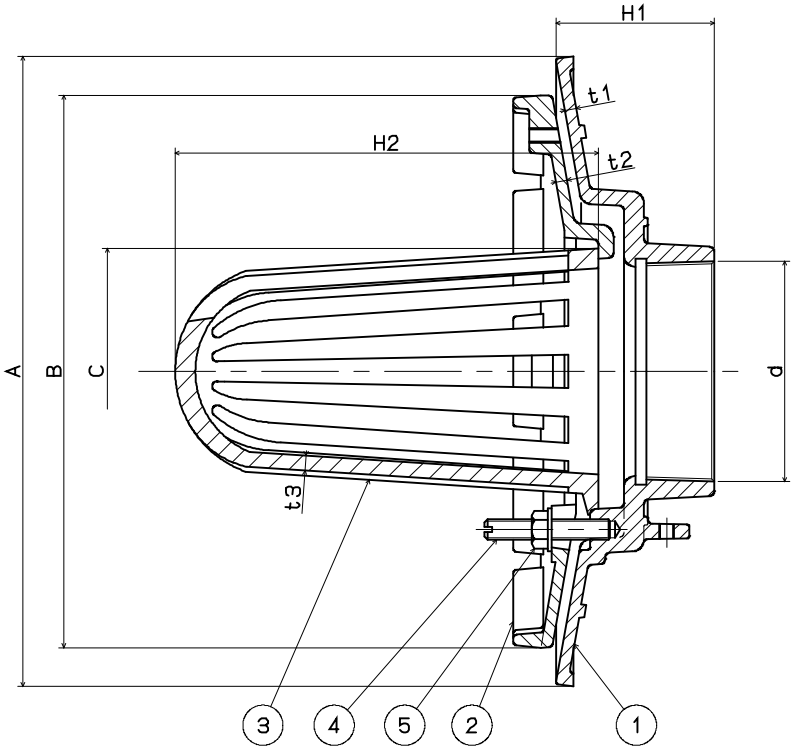

品番	品名	材質	個数	表面処理	備考
5	六角ナット・座金	C3604	3	ユニクロメッキ	M8
4	防水押え締付けボルト	C3604	3		M8×50L
3	ストレーナ	FC150	1	CSコート	
2	防水層押え	FC150	1	CSコート	
1	本体	FC150	1	CSコート	

＊防水層の貼付け幅を50mm確保しています。

＊ねじ部dはJIS B 0203（管用テーパねじ）に準拠しています。

＊防水層押えに水抜き用の溝を設けてあります。

第三角法		担当	年月日	尺度	名称	屋上用たて形ルーフドレン 後付け用　アスファルト・シート防水用 鋼管ねじ込み用　防水層貼付け幅50mm	図番	CK62010001
	製図	後藤	11.06.15	—				
	検図	伊藤	11.06.15		品名	RAG-5	株式会社 中部コーポレーション	
	承認	江上	11.06.15					