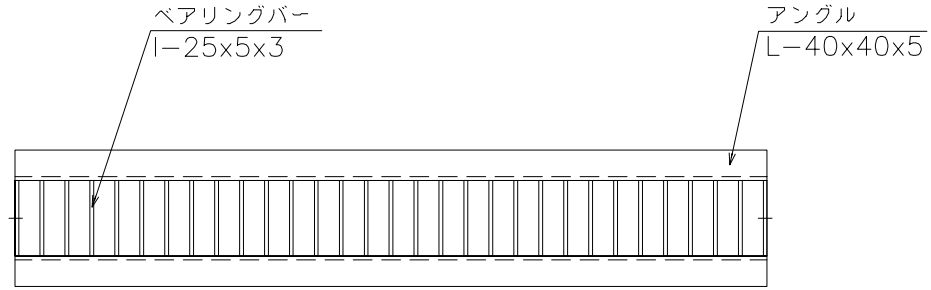

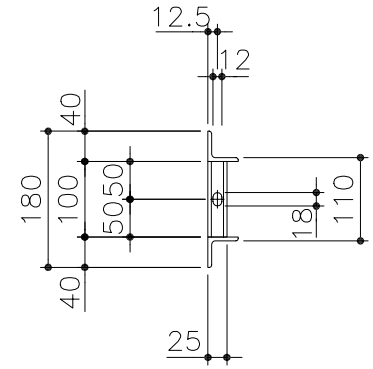

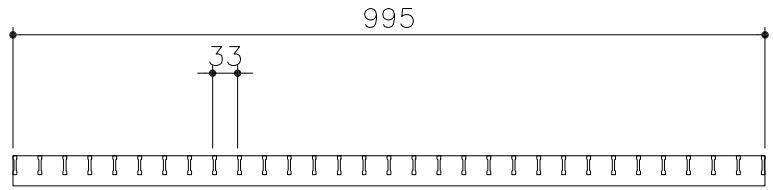

表面処理；溶融亜鉛めっき

△					第三角法		担当	年月日	尺度	名称		図番	SAKA0100
△						製図	山本	'01.6.7	1/10				
△						検図	川瀬	〃		品名	GTU25−12	株式会社中部コーポレーション	
記号	変更内容・理由	年月日	担当	承認		承認	川瀬	〃					