呼ビ径	A	B	C	D1	D2	H	h
50(2)	175	112	64	44	62	170	70
75(3)	210	142	93	70	89	180	70
100(4)	230	172	117	93	113	190	70

（単位：mm）

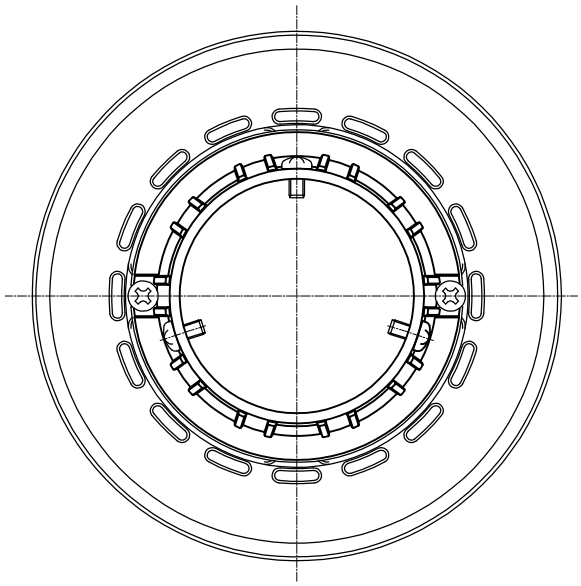

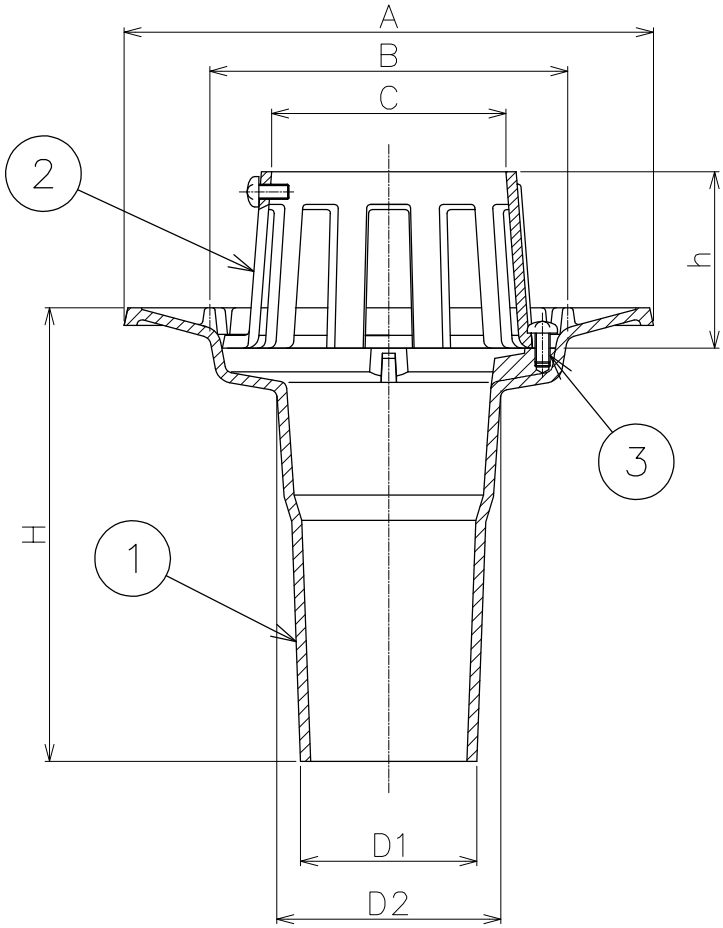

品番	部品名	数量	材質	表面処理	備考
3	止めビス	5	C2700W		M6×12L
2	ストレーナ	1	FC150	CSコート	
1	本体	1	FC150	CSコート	

第三角法		担当	年月日	尺度	品名	たて引き用ルーフドレン　後付け用　モルタル・塗膜防水用 差込式　バルコニー中継用	図番	LK52010019
	製図	江上	'20.6.16	1/3				
	検図	伊藤	'20.6.16		型式	BMP−1	株式会社中部コーポレーション	
	承認	伊藤	'20.6.16					