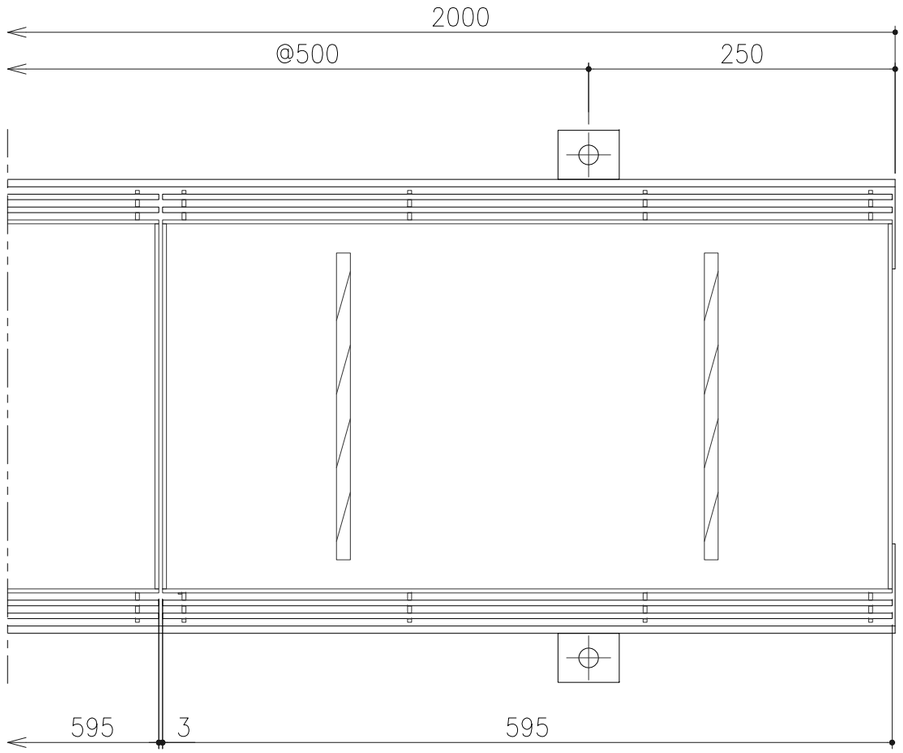


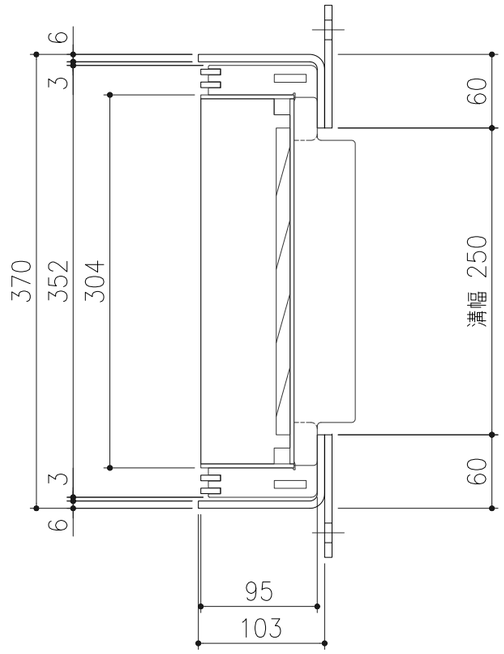


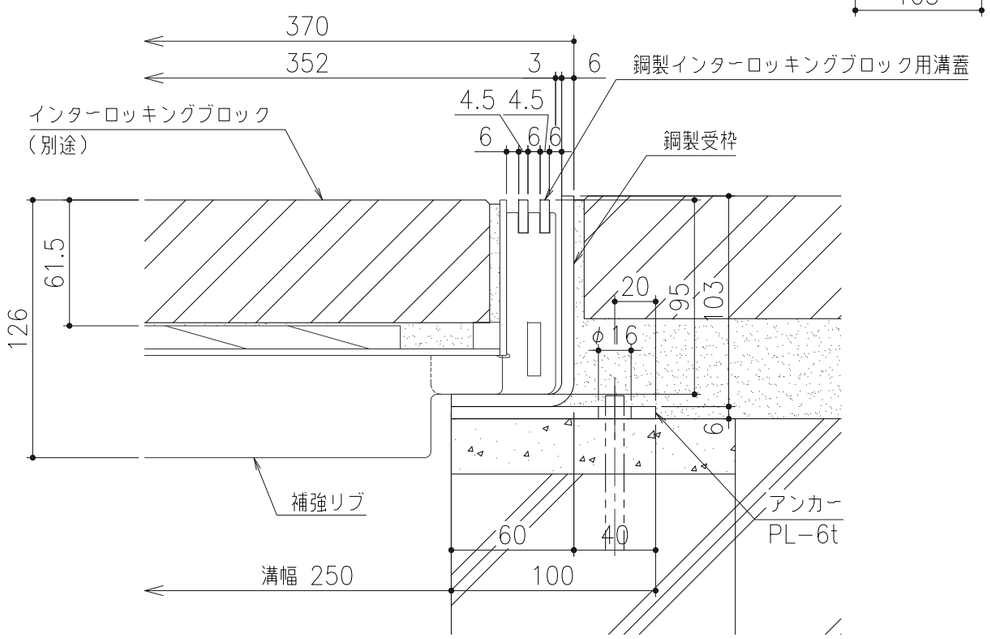


断面詳細図 S=1/3

仕　様

鋼製インターロッキングブロック用溝蓋
IF−14−25
材質；鋼製
表面処理；溶融亜鉛めっき
鋼製インターロッキングブロック用受枠
IL−97T、（IL−97Z）
材質；鋼製
表面処理；錆止塗装、（溶融亜鉛めっき）

| 記号 | 変更内容・理由 | 年月日 | 担当 | 承認 |
|---|---|---|---|---|
| 3 | 仕様変更 | '24.3.14 | 市川 | 近藤 |
| 2 | 更新 | '23.8.28 | 蘭 | 後藤 |
| 1 | 仕様変更 | '20.3.26 | 朱 | 近藤 |

| 第三角法 | | 担当 | 年月日 |
|---|---|---|---|
| | 製図 | 西村 | '07.7.26 |
| | 検図 | | |
| | 承認 | 川瀬 | 〃 |

尺度 1/5

名称 鋼製インターロッキングブロック用溝蓋（T−14用）

品名 IF−14−25／IL−97T、（IL−97Z）

図番 BK5318K026-3

株式会社 中部コーポレーション