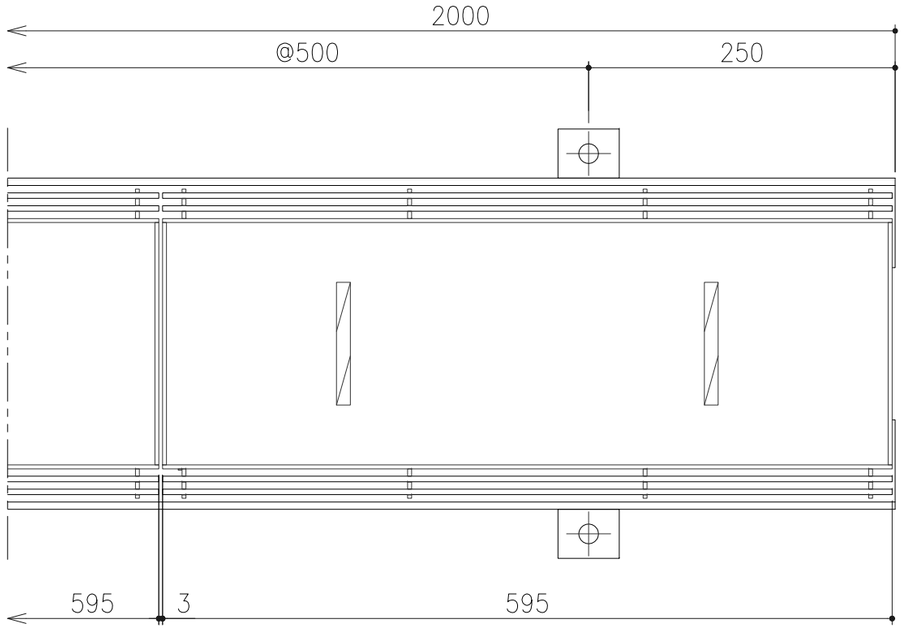

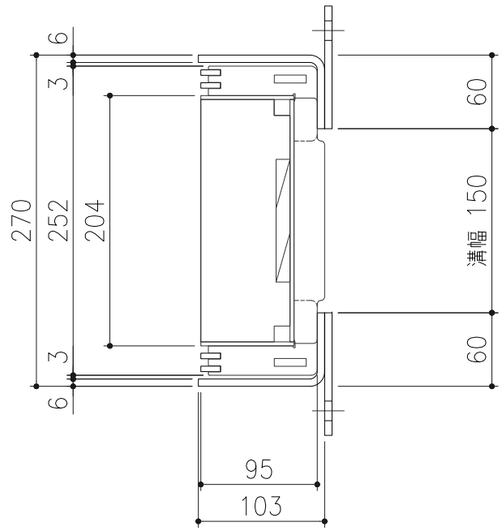

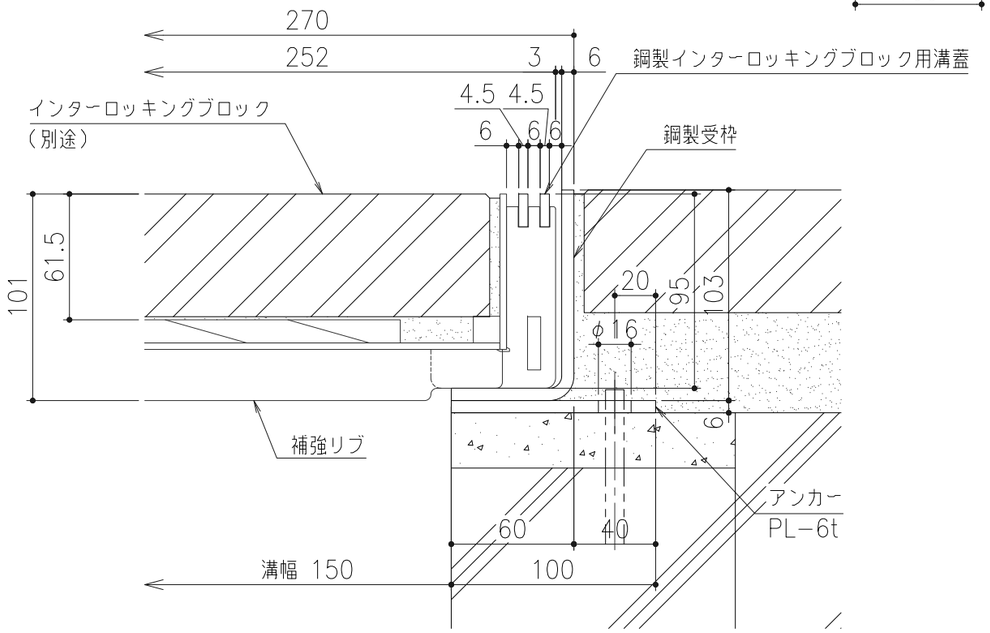

断面詳細図 S=1/3

仕 様

鋼製インターロッキングブロック用溝蓋
IF−14−15
材質；鋼製
表面処理；溶融亜鉛めっき
鋼製インターロッキングブロック用受枠
IL−97T、（IL−97Z）
材質；鋼製
表面処理；錆止塗装、（溶融亜鉛めっき）

記号	変更内容・理由	年月日	担当	承認
3	仕様変更	'24.3.14	市川	近藤
2	更新	'23.8.28	蘭	後藤
1	仕様変更	'20.3.26	朱	近藤

第三角法		担当	年月日
	製図	西村	'07.7.26
	検図		
	承認	川瀬	〃

尺度 1/5

名称 鋼製インターロッキングブロック用溝蓋（T−14用）

品名 IF−14−15／IL−97T、（IL−97Z）

図番 BK2318K022-3

株式会社 中部コーポレーション