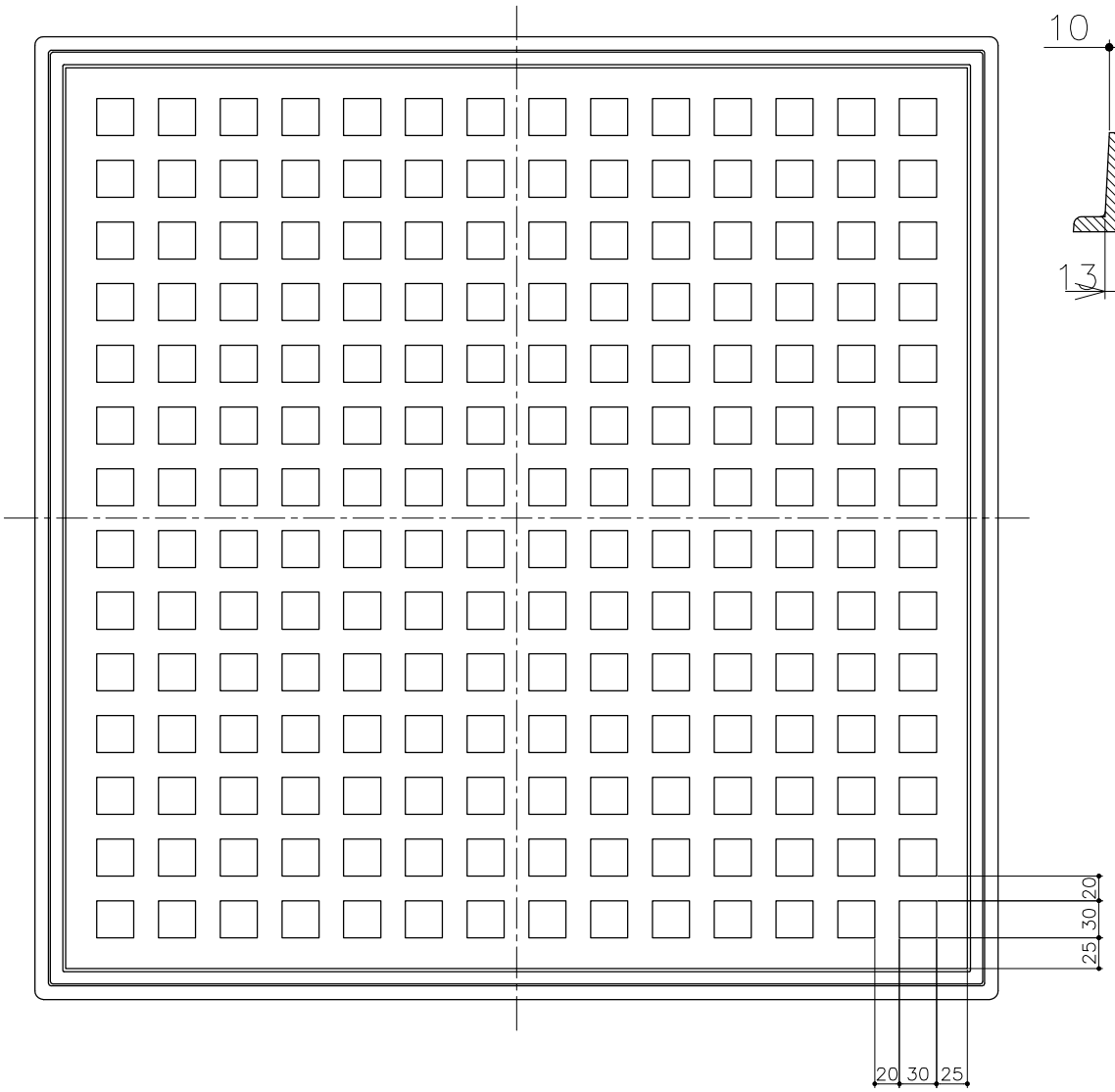

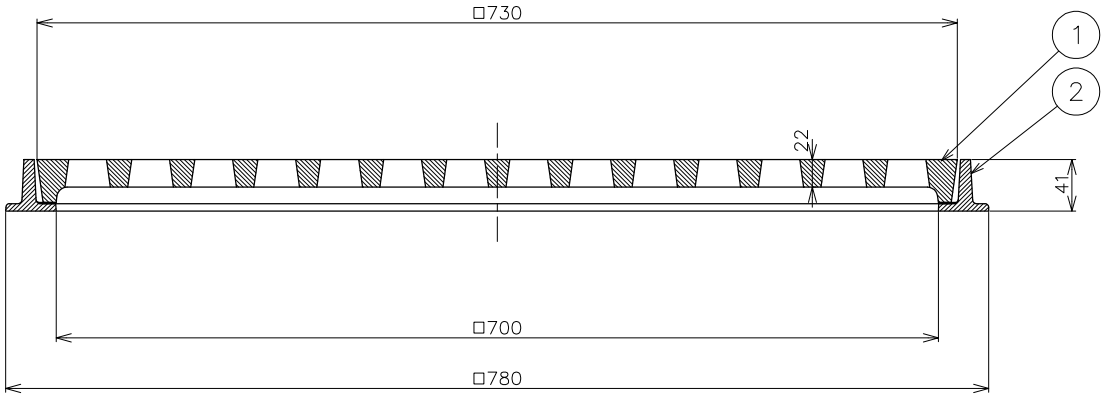

＊SHASE－S209規格品です。
＊クサリ付もあります。
＊受枠はGF－D・GF－A共通です。

破壊荷重	200KN以上 (20,409kgf以上) (圧子φ330)	安全荷重	50KN (5,103kgf)	2	受枠	1	FC200	CSコート			
				1	フタ	1	FCD500－7	CSコート			
				品番	部品名	数量	材質	表面処理	備考		

第三角法		担当	年月日	尺度	品名	枠付格子蓋　重荷重用（敷25t）	図番	LX02090011
	製図	伊藤	'24.7.17	1/5				
	検図	オオタ	'24.7.17		型式	GF－D－700	株式会社中部コーポレーション	
	承認	オオタ	'24.7.17					