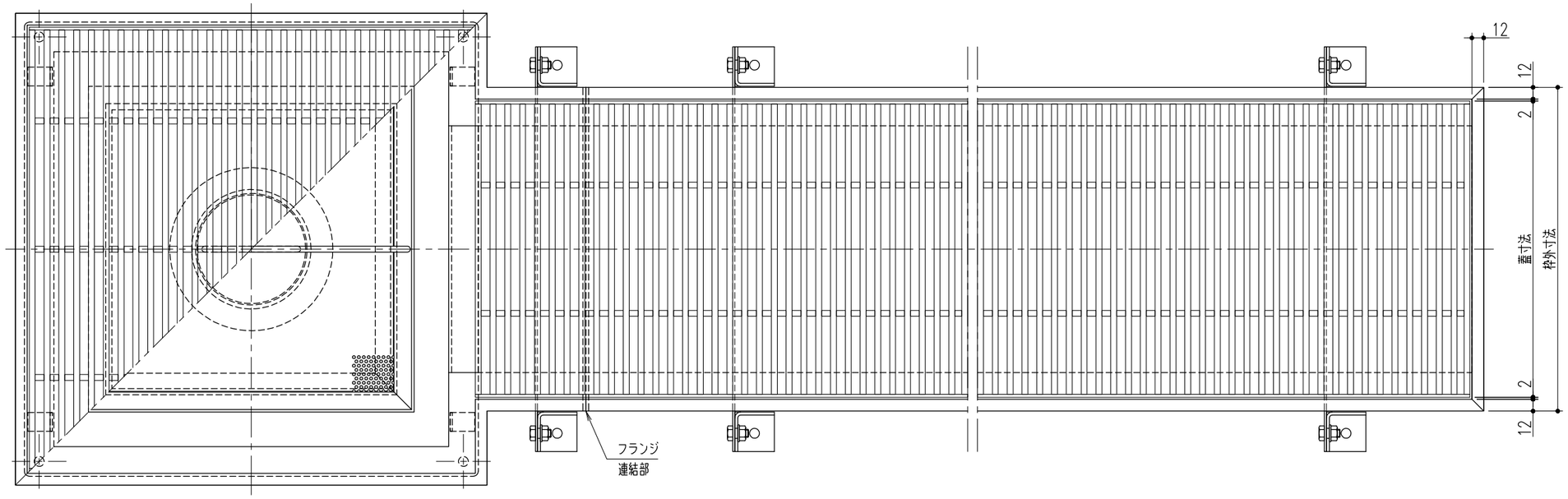


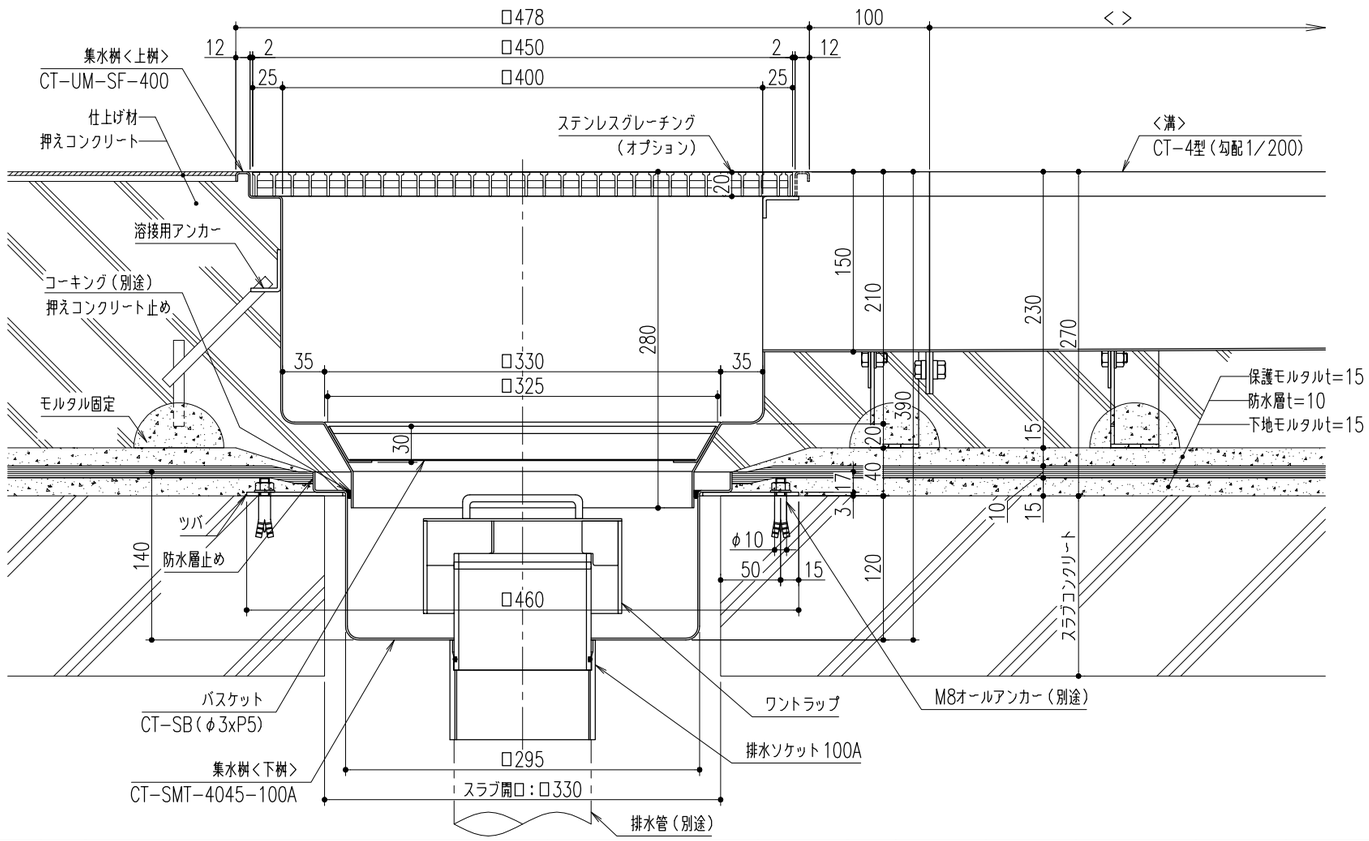


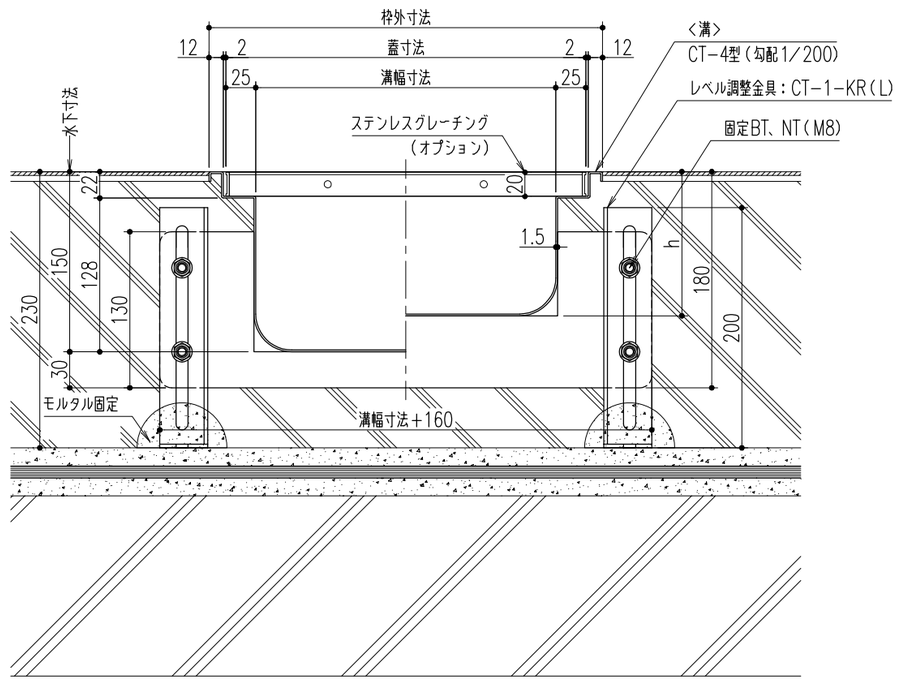


仕　様

クリーントラフ<溝><上桝><下桝>

主材質;t=1.5 SUS304 2B　表面処理;目地部HL仕上

その他;SUS304　2B

| | | | | | | | | | | | | |
|---|---|---|---|---|---|---|---|---|---|---|---|---|
| △ | | | | | 第三角法 | | 担当 | 年月日 | 尺度 | 名称 | HACCP対応型排水ユニット<br>クリーントラフ集水桝<スラブ天吊用・上下桝式>標準納まり図 | 図番 DX22030022 |
| △ | | | | | | 製図 | 黒田 | 24,2,9 | 1/5 | | | |
| △ | | | | | | 検図 | 近藤 | 〃 | (A3) | 品名 | <溝>CT-4型<br><上桝>CT-UM-SF-400 / <下桝>CT-SMT-4045-100A | 株式会社 中部コーポレーション |
| 記号 | 変更内容・理由 | 年月日 | 担当 | 承認 | | 承認 | 近藤 | 〃 | | | | |

特記事項・・・指示無き製作基準は製品規格による。