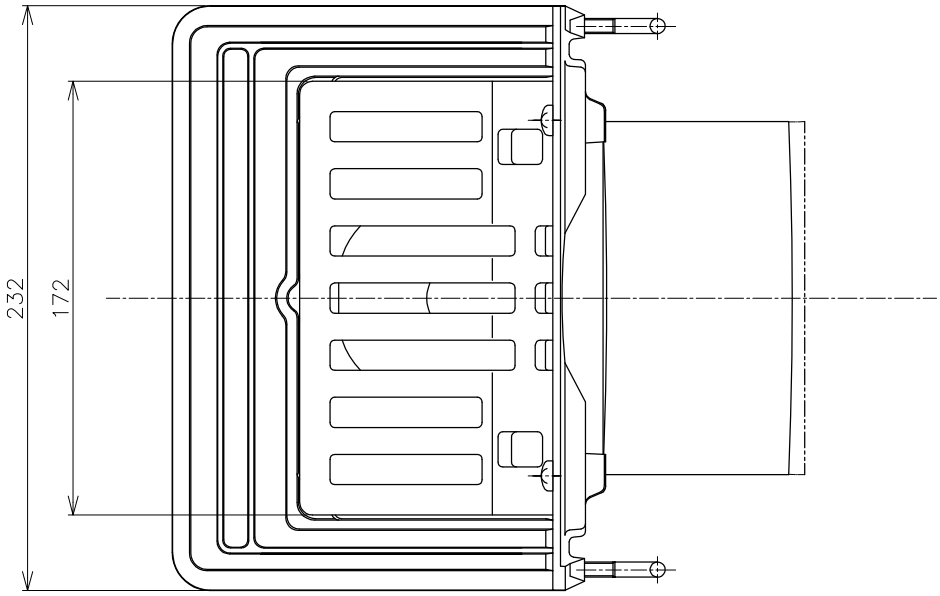

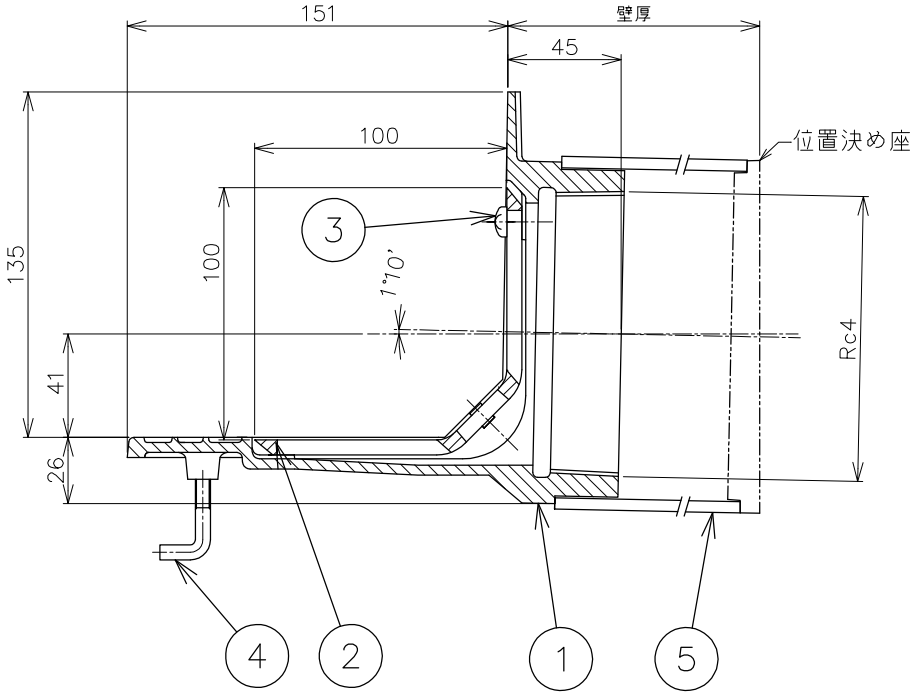

＊ご注文の際は、壁厚をご指示ください。
＊ねじ部Rc4はJIS B 0203(管用テーパーねじ)
　に準拠しています。
＊仕上げモルタル等をしない場合にご使用ください。

品番	部品名	数量	材質	表面処理	備考
5	スリーブ	1	塩ビ		VU管
4	アンカーボルト	4	SWRM	ユニクロメッキ	
3	止めビス	2	C2700W		M6×12L
2	ストレーナ	1	FC150	CSコート	
1	本体	1	FC150	CSコート	

第三角法		担当	年月日	尺度	品名	よこ引き用ルーフドレン　打込み用　塗膜防水用 ねじ込み式、仕上げモルタル不要タイプ	図番	LK32010001
	製図	武田	'18.12.5	1/3				
	検図	伊藤	'18.12.5		型式	CMN−S−100	株式会社中部コーポレーション	
	承認	伊藤	'18.12.5					