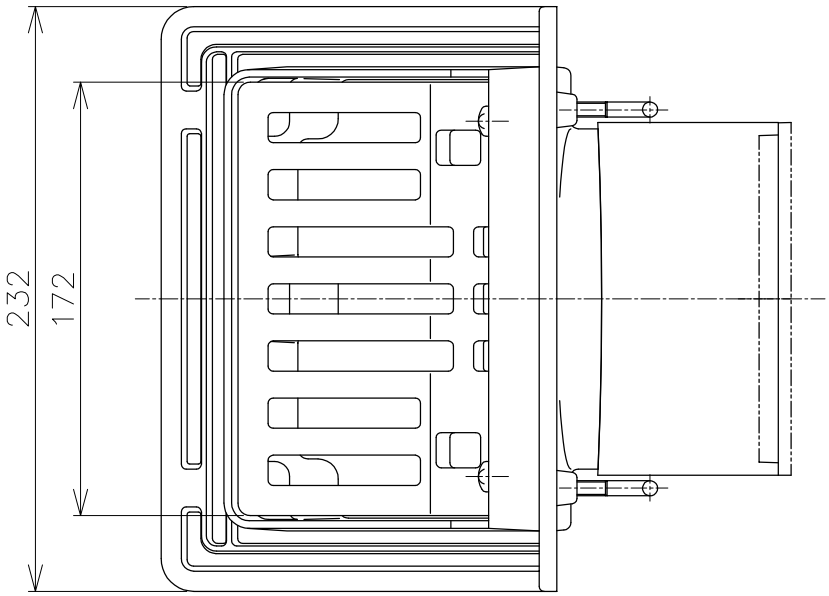

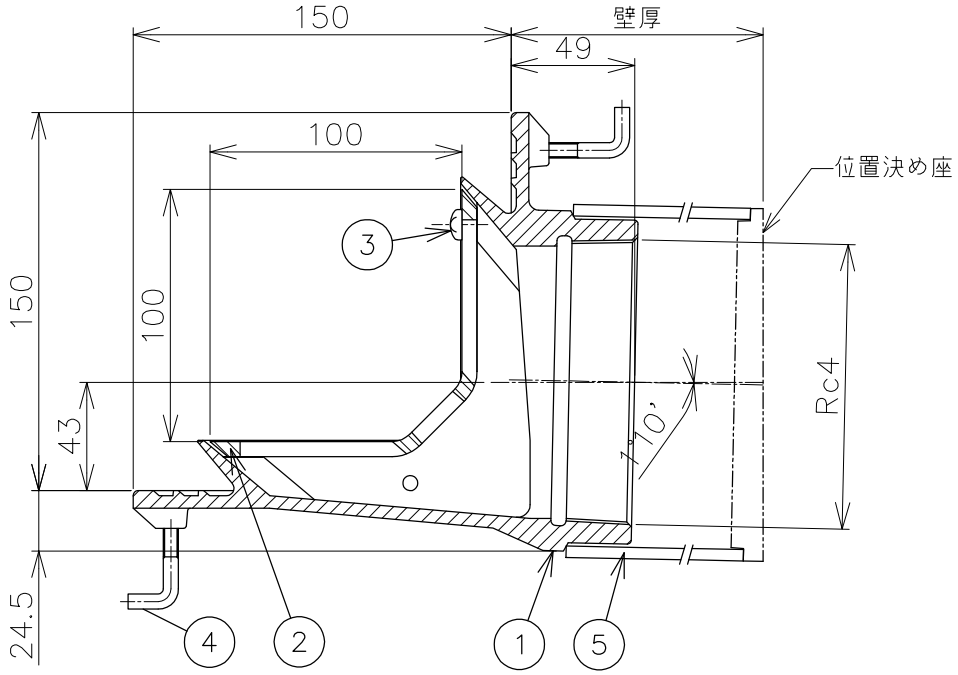

品番	部品名	数量	材質	表面処理	備考
5	スリーブ	1	塩ビ		VU管
4	アンカーボルト	4	SWRM	ユニクロメッキ	M6
3	止めビス	2	C2700W		M6×12L
2	ストレーナ	1	FC150	CSコート	
1	本体	1	FC150	CSコート	

＊ご注文の際は、壁厚をご指示ください。

＊ねじ部Rc4はJIS B 0203(管用テーパーねじ）に準拠しています。

		担当	年月日	尺度	品名	よこ引き用ルーフドレン　打込み用　モルタル・塗膜防水用 ねじ込み式	図番	LBB2010009
第三角法	製図	武田	'18.12.5	1/3				
	検図	伊藤	'18.12.5		型式	CM−S−100	株式会社中部コーポレーション	
	承認	伊藤	'18.12.5					