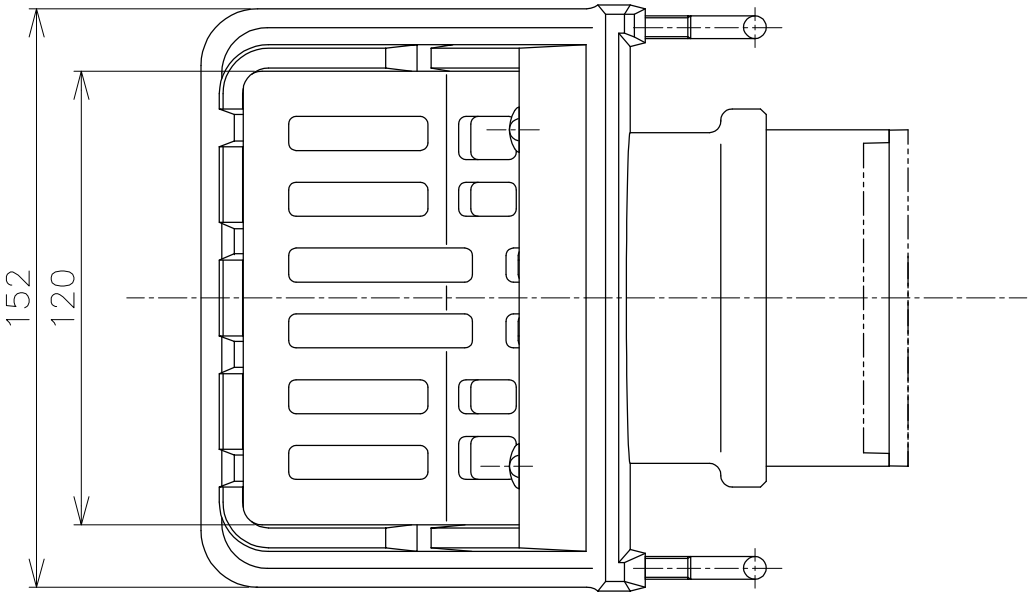

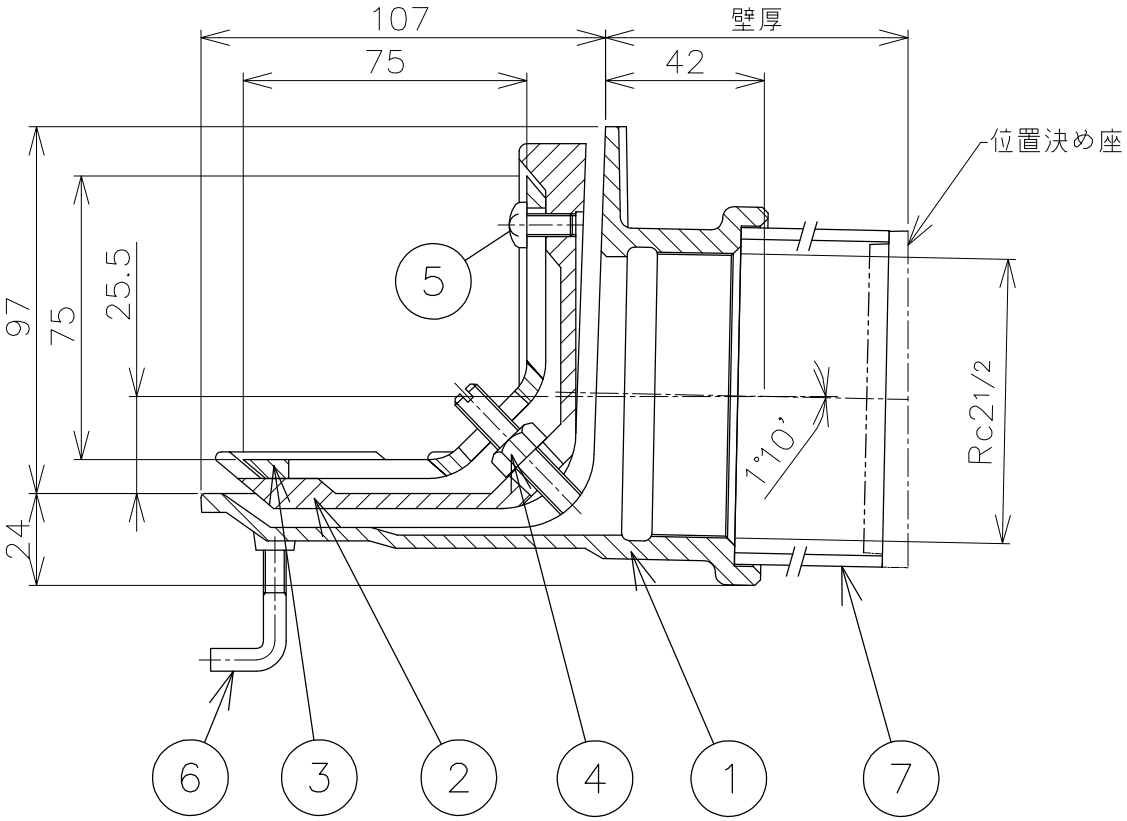

品番	部品名	数量	材質	表面処理	備考
7	スリーブ	1	塩ビ		VU管
6	アンカーボルト	4	SWRM	ユニクロメッキ	M6
5	止めビス	2	C2700W		M6×12L
4	ボルト・ナット	2	C3604		M8×50L
3	ストレーナ	1	FC150	CSコート	
2	防水層押え	1	FC150	CSコート	
1	本体	1	FC150	CSコート	

＊ご注文の際は、壁厚をご指示ください。
＊ねじ部Rc21/2はJIS B 0203(管用テーパーねじ)に準拠しています。
＊露出防水用としてもご使用できます。

第三角法		担当	年月日	尺度	品名	よこ引き用ルーフドレン　打込用　アスファルト・シート防水用 ねじ込み式	図番	LG92010001
	製図	武田	'18.12.5	1/3				
	検図	伊藤	'18.12.5		型式	CHCS−S−65	株式会社中部コーポレーション	
	承認	伊藤	'18.12.5					