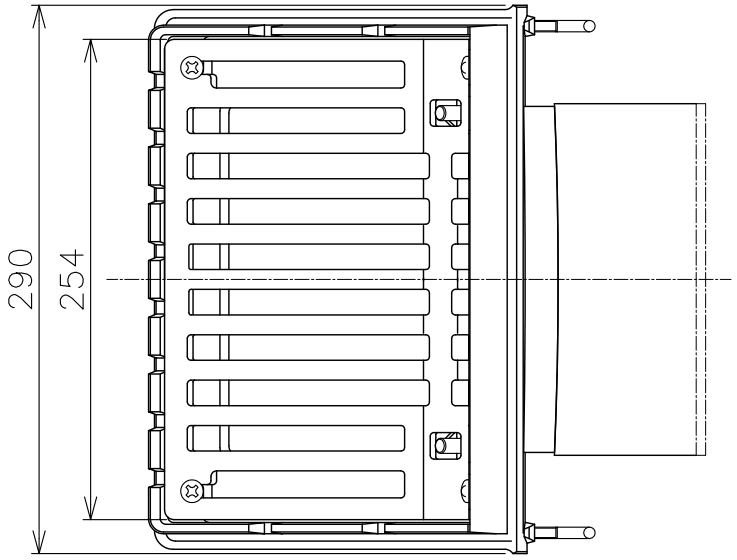


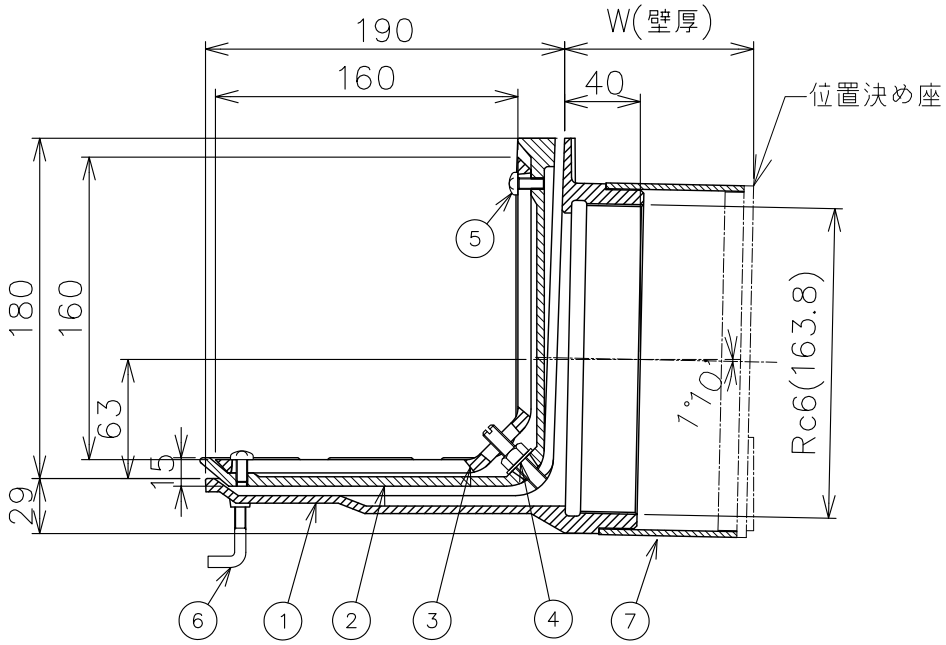


| 品番 | 部品名 | 数量 | 材質 | 表面処理 | 備考 |
|---|---|---|---|---|---|
| 7 | スリーブ | 1 | 塩ビ | | LP180 |
| 6 | アンカーボルト | 4 | SWRM | ユニクロメッキ | |
| 5 | 止めビス | 4 | C2700W | | M6×14L |
| 4 | ボルト・ナット | 2 | C3604 | | M8×50L |
| 3 | ストレーナ | 1 | FC150 | CSコート | |
| 2 | 防水層押え | 1 | FC150 | CSコート | |
| 1 | 本体 | 1 | FC150 | CSコート | |

＊ご注文の際は、壁厚(W寸法)をご指示ください。
＊ねじ部Rc6はJIS B 0203(管用テーパーねじ)に準拠しています。

| 第三角法 | | 担当 | 年月日 | 尺度 | 品名 | よこ引きルーフドレン　打込用　アスファルト・シート防水用<br>ねじ込み式 | 図番 | LJ62010004 |
|---|---|---|---|---|---|---|---|---|
| | 製図 | 中村 | '21.2.4 | 1/4 | | | | |
| | 検図 | 伊藤 | '21.2.4 | | 型式 | CHCS−S−150 | 株式会社中部コーポレーション | |
| | 承認 | 伊藤 | '21.2.4 | | | | | |